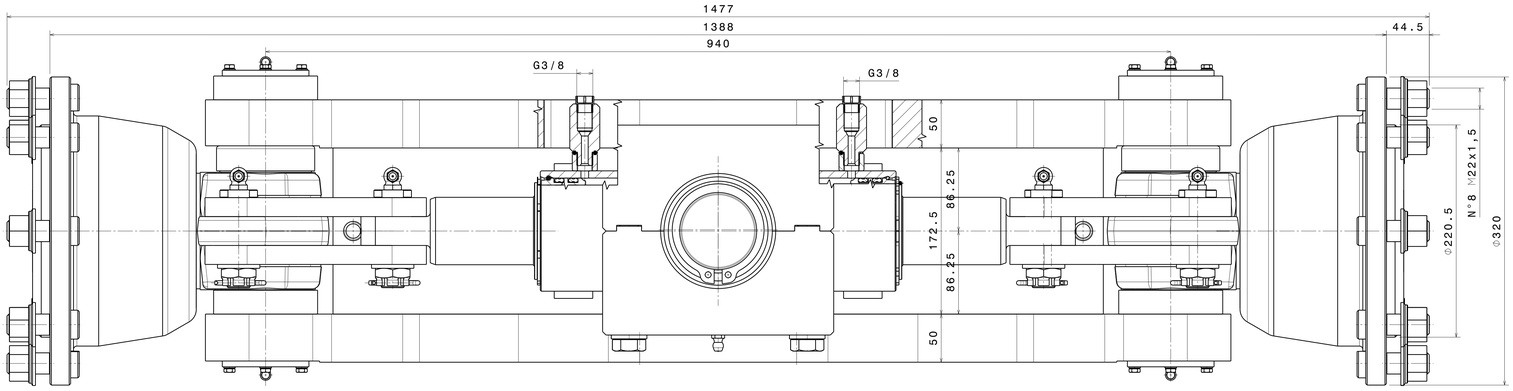

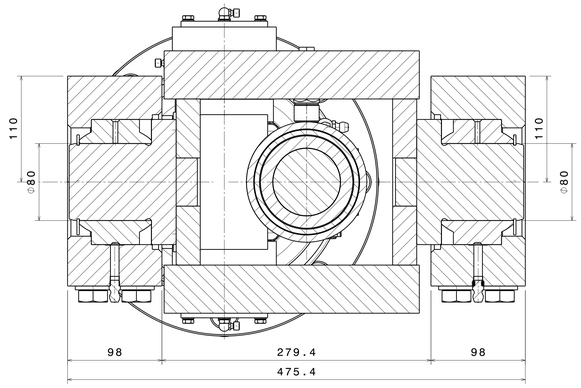

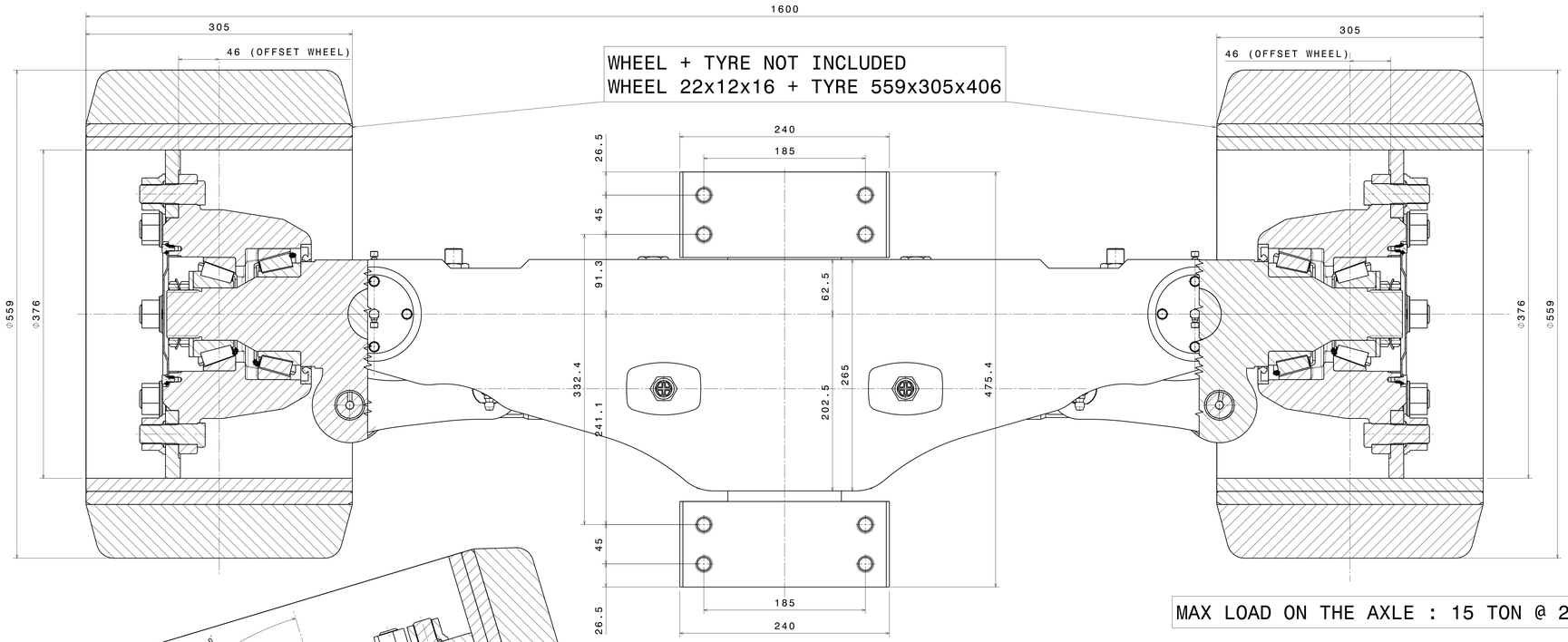

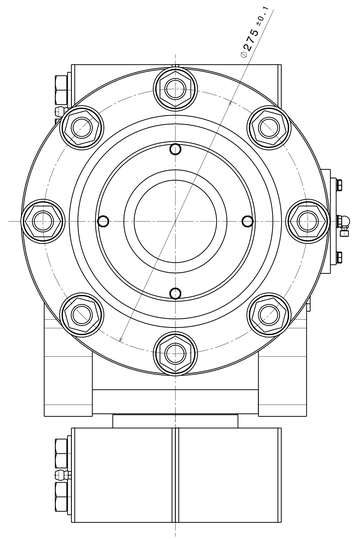

MAX LOAD ON THE AXLE : 15 TON @ 25 km/h

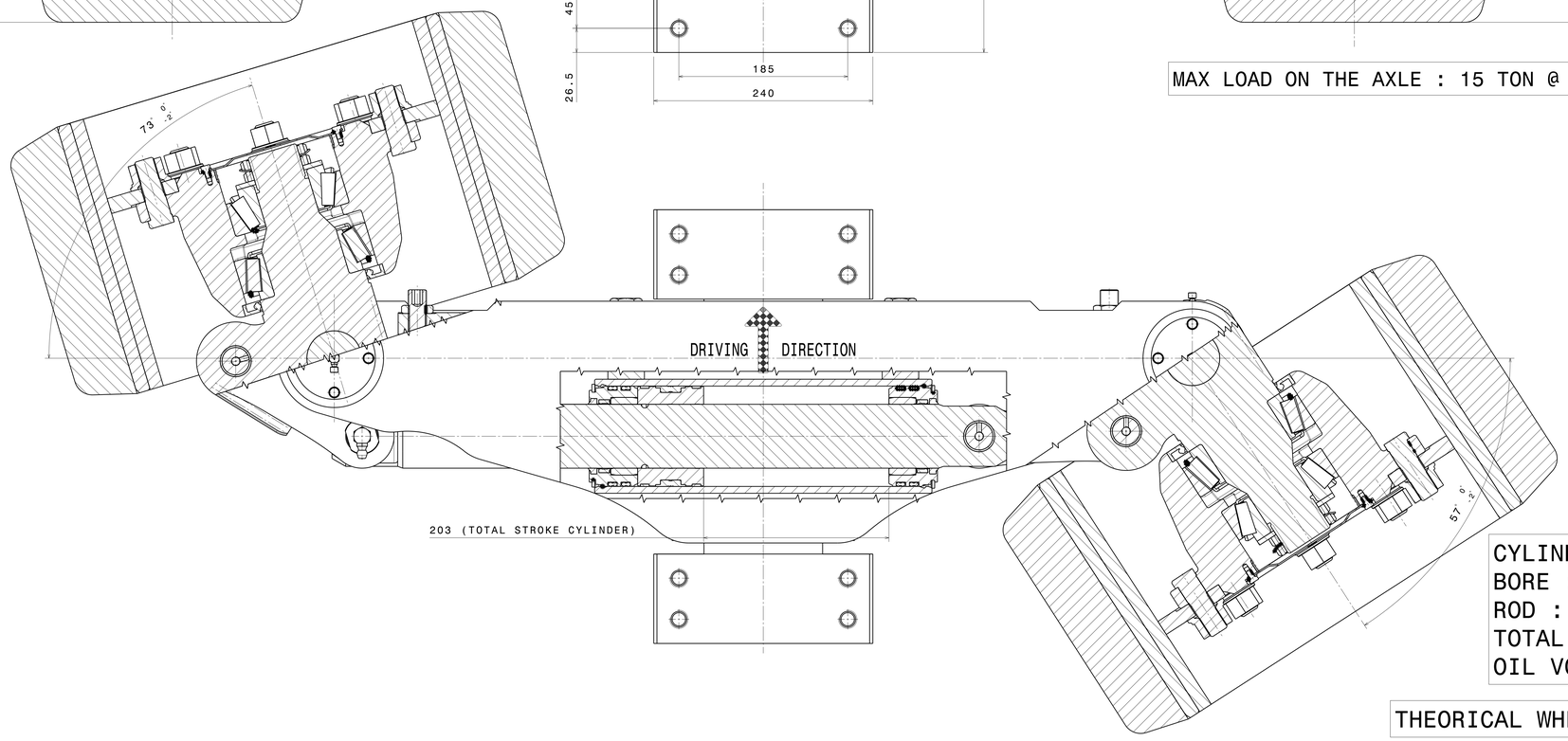

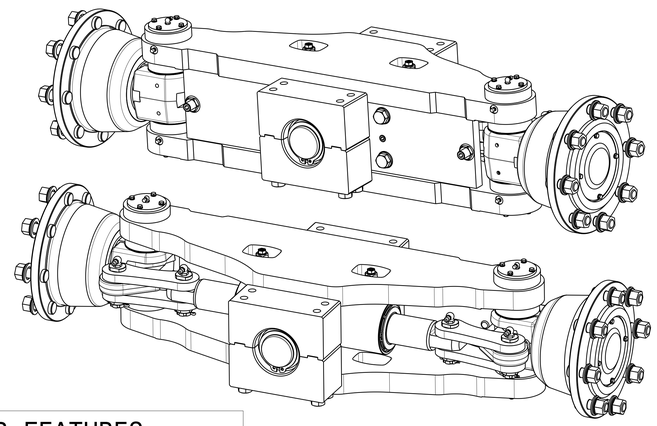

CYLINDER FEATURES
BORE : 110mm
ROD : 70 mm
TOTAL STROKE : 203 mm
OIL VOLUME : 1148 cc

THEORICAL WHEELBASE : 2731 mm

POSIZIONE	QUANTITÀ	DESCRIZIONE COMPONENTE	CODICE COMPONENTE	MATERIALE COMPONENTE	TRATT. SUPERFICIALE COMPONENTE	TRATT. TERMICO / NOTE COMPONENTE
•	•	•	•	•	•	•

BORGHI S.R.L.

IL PRESENTE DISEGNO APPARTIENE ALLA "BORGHI S.R.L." NON DEVE PERTANTO ESSERE TRASMESSO A TERZI O A DITTE SENZA LA NOSTRA AUTORIZZAZIONE SCRITTA

DENOMINAZIONE ELEMENTO: ASSALE 4R 15 T - PASSO 2800mm

RIFERIMENTO COMMESSA ELEMENTO: •

RIFERIMENTO COMPOSIZIONE CODICE / MARCA: •

MATERIALE ELEMENTO: •

TRATTAMENTO SUPERFICIALE ELEMENTO: •

TRATTAMENTO TERMICO ELEMENTO: •

SCALA: 4:9

TOLLERANZE GENERALI DI LAVORAZIONE

DWG-CODE

DISEGNATO: S.D. DATA: 27.11.14

DIS. N°: 845030000

TRATTAMENTO SUPERFICIALE: • DATA: •

TRATTAMENTO TERMICO: • DATA: •

A0